# RANDOM_ESSENTIA

design Massimo Broglio



**antoniolupi**

MADE IN ITALY

**IT**_ISTRUZIONI PER EROGATORE E MISCELATORE MONOCOMANDO PER FRONTALE REMOVIBILE

**EN**_INSTRUCTIONS FOR SINGLE LEVER MIXER AND SPOUT, TO BE USED ONLY WITH REMOVABLE PANEL

**FR**_INSTRUCTIONS POUR LE MITIGEUR ET LE BEC, À UTILISER UNIQUEMENT AVEC LE PANNEAU MURAL AMOVIBLE

**ES**_INSTRUCCIONES PARA MEZCLADOR MONOMANDO Y CAÑO, PARA USAR SÓLO CON PANEL MURAL DESMONTABLE

**DE**_ANLEITUNG FÜR EINHEBELMISCHER UND AUSLAUF, NUR MIT ABNEHMBARER WANDPLATTE ZU VERWENDEN

**RU**_ИНСТРУКЦИИ ДЛЯ ОДНОРЫЧАЖНОГО ИЗЛИВА И СМЕСИТЕЛЯ ДЛЯ СЪЕМНОЙ ПЕРЕДНЕЙ ПАНЕЛИ



Art. RD101 - RD102

**IT**_INSTALLAZIONE_**EN**_INSTALLATION_**FR**_INSTALLATION_**ES**_INSTALACIÓN_**DE**_INSTALLATION_**RU**_МОНТАЖ

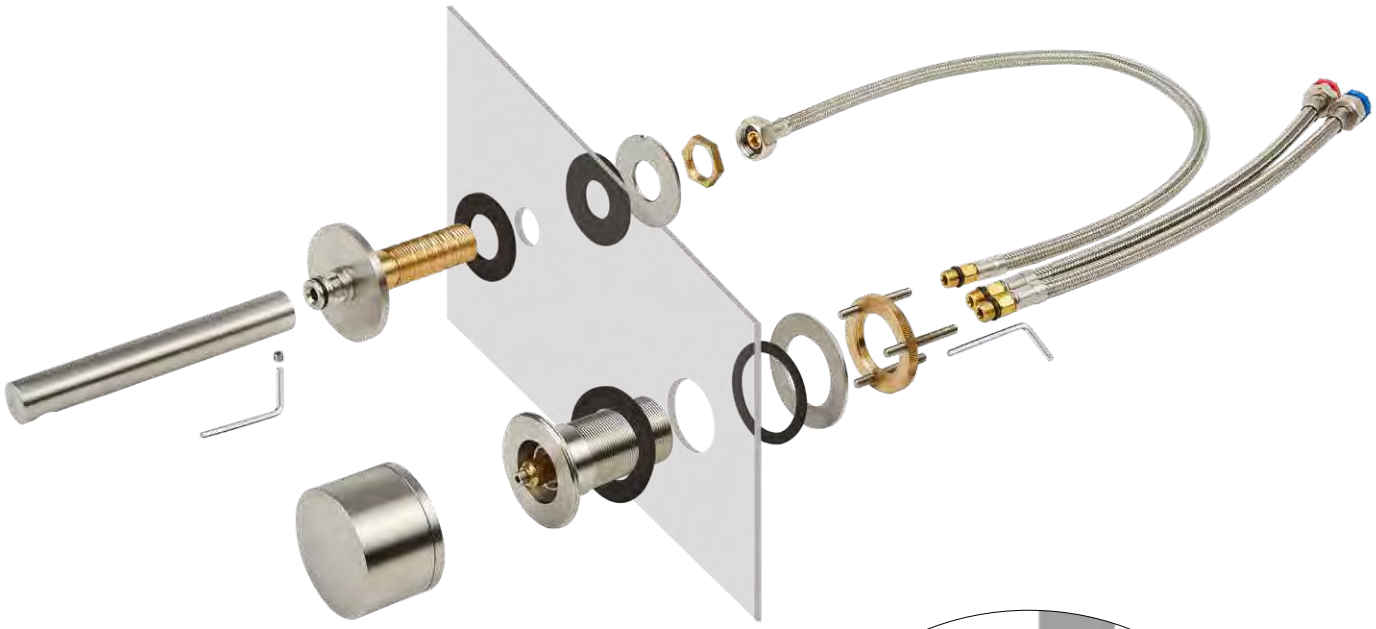



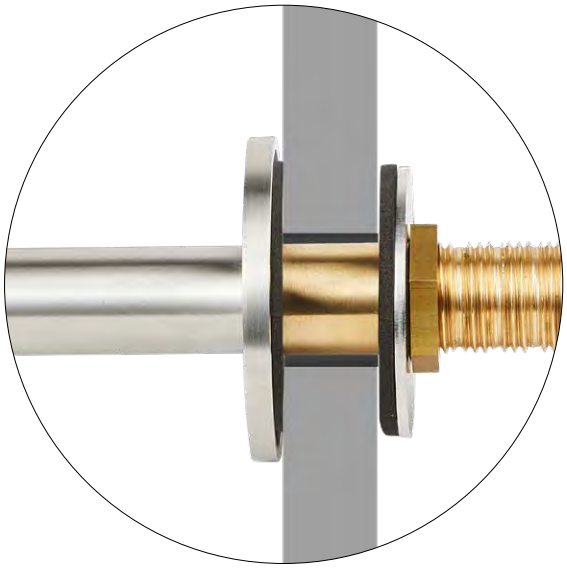

**IT**_PRIMA DI INIZIARE_**EN**_BEFORE STARTING_**FR**_AVANT DE COMMENCER_
**ES**_ANTES DE EMPEZAR_**DE**_VOR DER MONTAGE_**RU**_ДО НАЧАЛА

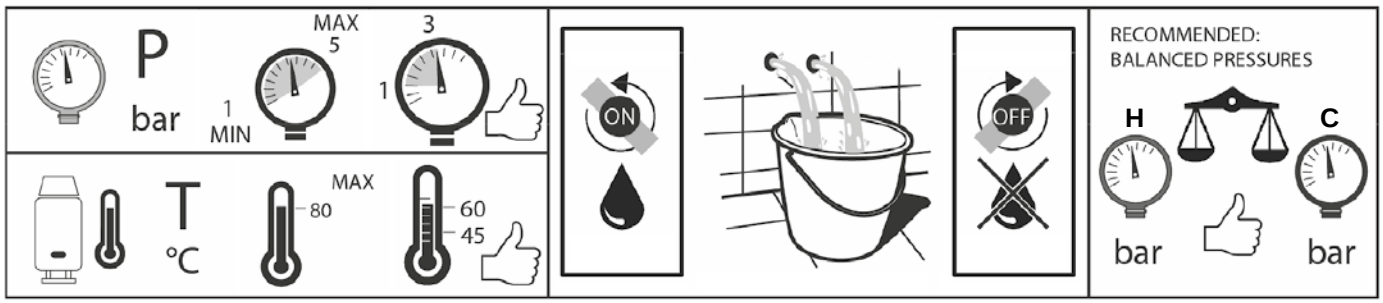


**IT**_ESPLOSO_**EN**_EXPLODED_**FR**_A EXPLOSÉ_**ES**_EXPLOTADO_**DE**_EXPLODIERT_**RU**_ВЗОРВАН




**IT**_MANUTENZIONE_**EN**_MAINTENANCE_**FR**_ENTRETIEN_**ES**_MANTENIMIENTO_**DE**_WARTUNG_**RU**_ОБСЛУЖИВАНИЕ

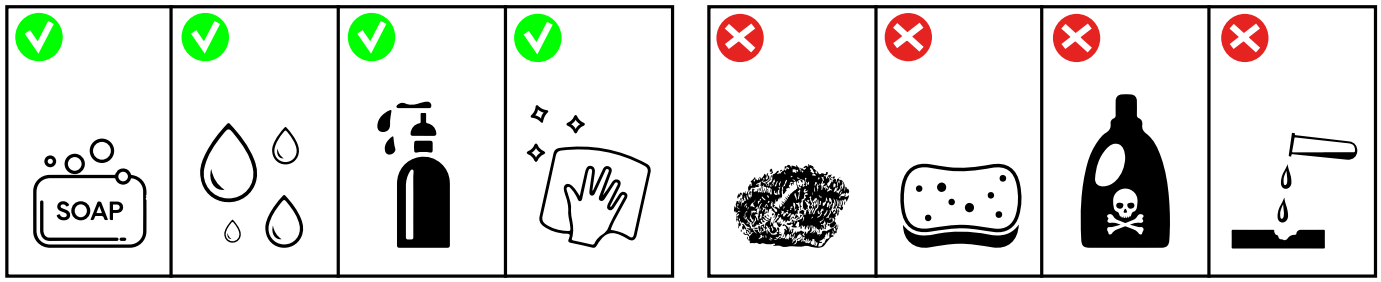

**IT**_DISEGNI DIMENSIONALI_**EN**_TECHNICAL DRAWING_**FR**_DIMENSION TECHNIQUES_
**ES**_DIMENSIONES TÉCNICO_**DE**_MASSZEICHNUNGEN__**RU**_ГАБАРИТНЫЕ ЧЕРТЕЖИ

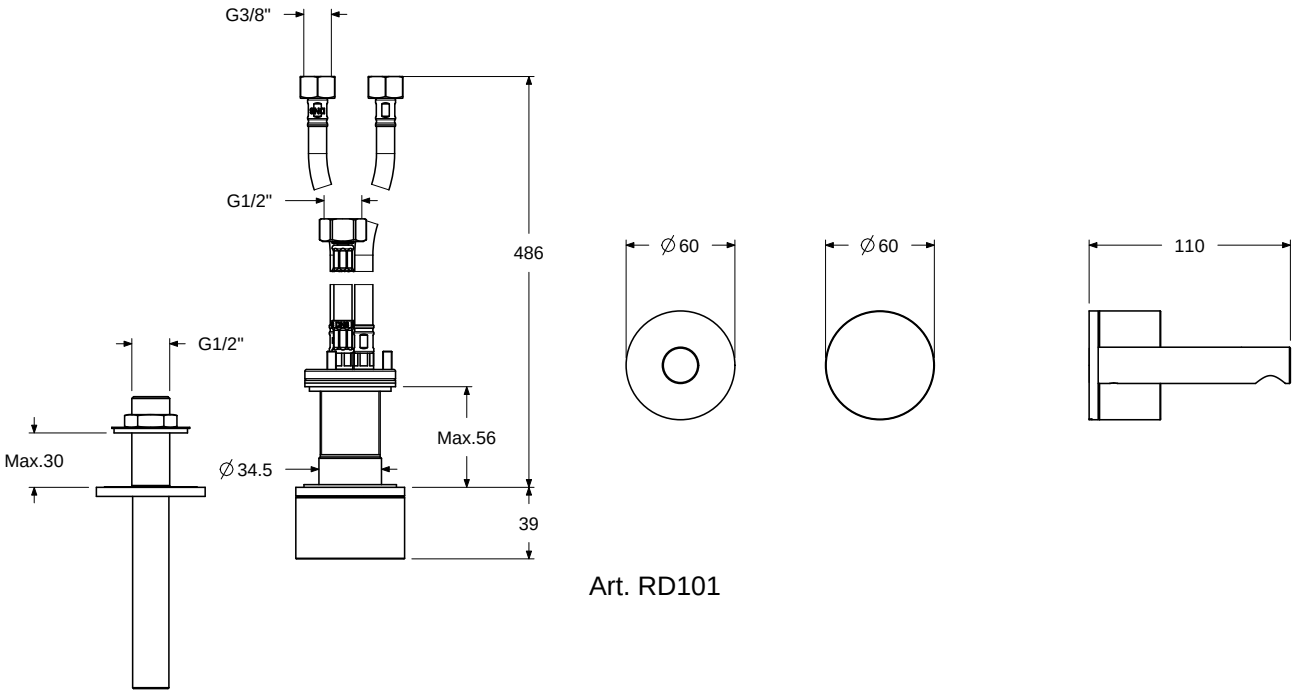


Art. RD101

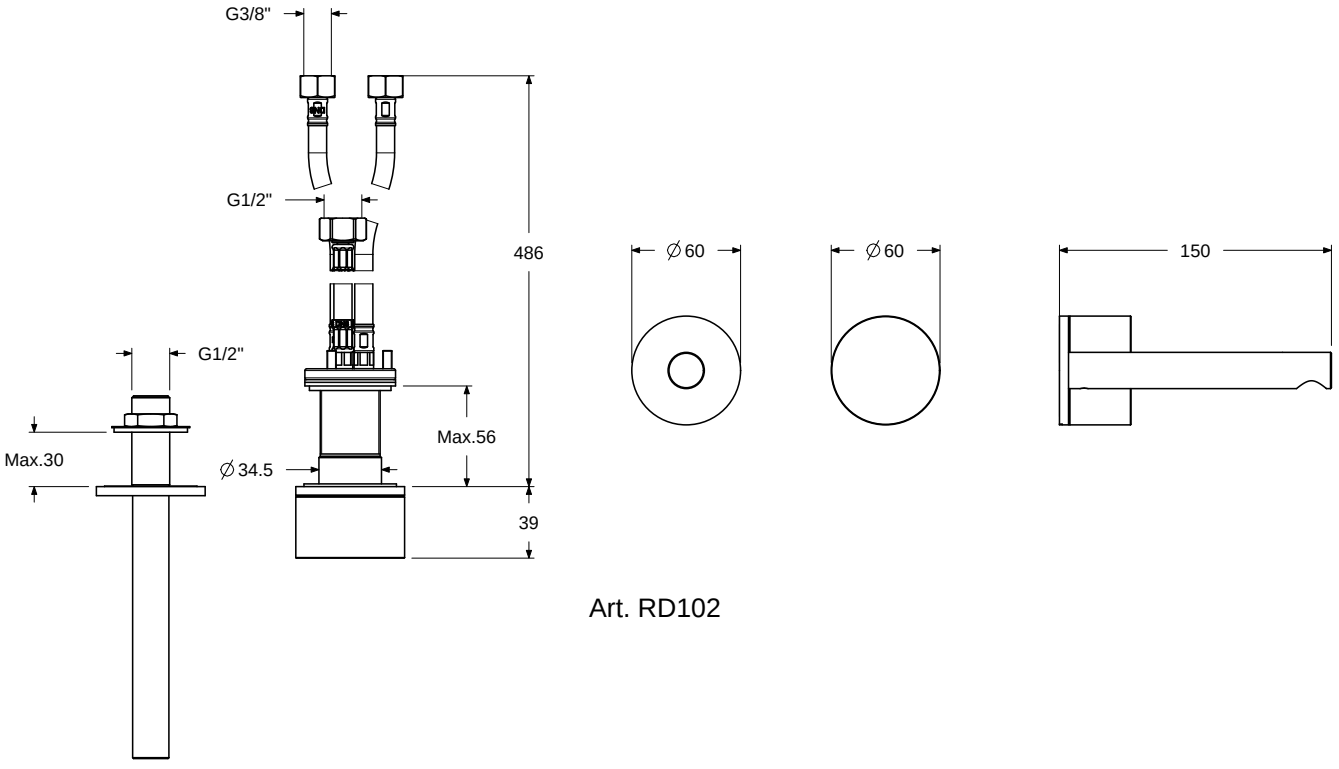


Art. RD102

## NOTE

**IT**_RICAMBIO ES015 - areatore caché 16X1 con chiavetta

**EN**_SPARE PART ES015 - 16X1 caché aerator with key

**FR**_PIÈCE DE RECHANGE ES015 - Mousseur caché 16X1 avec clé

**ES**_RECAMBIO ES015 - Aireador oculto 16x1 con llave

**DE**_LÖSUNGEN ES015 - Perlator 16x1 mit Schlüssel

**RU**_ЗАПЧАСТИ ES015 - Аэратор cache' (скрытый) 16X1 с ключом

**IT**_RICAMBIO RD009 - cartuccia progressiva a parete ø 33 mm

**EN**_SPARE PART RD009 - progressive wall cartridge ø 33 mm

**FR**_PIÈCE DE RECHANGE RD009 - cartouche progressive pour mur ø 33mm

**ES**_RECAMBIO RD009 - cartucho progresivo de pared ø 33 mm

**DE**_LÖSUNGEN RD009 - progressive Kartusche Ø 33 mm

**RU**_ЗАПЧАСТИ RD009 - картридж прогрессивный для настенного смесителя ø 33 мм

## NOTE

**IMPORTANTE**
Per la pulizia consultare la scheda tecnica scaricabile dal nostro sito www.antoniolupi.it

**IMPORTANT**
For cleaning consult the technical data sheet downloadable from our website www.antoniolupi.it

**IMPORTANT**
Pour le nettoyage, veuillez vous référer à la fiche technique téléchargeable sur notre site www.antoniolupi.it

**WICHTIG**
Für die Reinigung schauen Sie bitte das technische Datenblatt auf unserer Webseite herunterladbar www.antoniolupi.it

**IMPORTANTE**
Para la limpieza consultar la ficha técnica descargable de nuestro sitio web www.antoniolupi.it

**ВНИМАНИЕ!**
Информацию по уходу за изделием вы найдете в технической схеме, которая доступна на нашем сайте www.antoniolupi.it

antoniolupi
73
VIA MAZZINI
75

Antonio Lupi Design S.p.A.
via Mazzini 73/75 - 50050 Stabbia
Cerreto Guidi (Firenze) - Italy
T +39 0571 586881_95651
www.antoniolupi.it
lupi@antoniolupi.it